Checklist Orden de Servicio

¡Felicidades, ganaste el servicio de mudanza!
Ahora es tu turno para que sea todo un éxito. Para lograrlo, sigue estas recomendaciones:

- [ ] **1. Llama al cliente pronto**
Acuerden juntos qué día y a qué hora harás la mudanza

- [ ] **2. Haz preguntas importantes:**
¿Cuál es la forma más fácil de llegar a los puntos? Pide las ubicaciones de maps
¿Cómo te identificarás cuando llegues?
Si vive en una zona privada: ¿Qué necesitas para poder ingresar?
¿Cómo va a pagar? (¿efectivo, transferencia bancaria o tarjeta si cuentas con esa opción?)
La Información de tu número de cuenta, mándala con tiempo.

- [ ] **3. Pide información para el trámite del seguro:**
Nombre completo e identificación del cliente.
Asegura todas tus cargas (aun que el cliente no haya solicitado seguro), **y cumple con todos los requisitos** que requiere la aseguradora en caso de algún siniestro para no tener algún tipo de problema mayor.

- [ ] **4. Incrementos al precio cotizado:**
Recuerda que todos los excedentes de carga, acarreos superiores a los especificados en la cotización y orden de servicio, maniobras especiales, voladuras, etc. deben ser negociados directamente en el lugar del servicio, buscando siempre la satisfacción del cliente. Así como cualquier daño atribuible a la empresa de mudanzas debe ser cubierto y/o solucionado en el lugar. (Cuida tu reputación)

- [ ] **5.** Al finalizar la recolección, el cliente firmará el inventario completo para confirmar que todo está correcto, y se firmará de conformidad al momento de la entrega .

- [ ] **6.- Importante:**
Tu actitud hace la diferencia. **El cliente no siempre tendrá la razón**, pero tratarlo bien siempre será la decisión correcta, evita conflictos. Así construyes tu buena reputación y consigues más servicios. Y seguramente en próximos servicios te llamará directamente a ti.

A partir de esté momento, el servicio es tu responsabilidad, **el cliente ya es tuyo!**

Orden de Servicio

Cliente: **[NombreCliente]** Teléfono: **[TelefonoCliente]**

Origen: **[EstadoOrigen], [LocalidadOrigen], [ColoniaFraccionamientoOrigen]**
[PisoNivelOrigen], Elevador: [ElevadorOrigen], Acarreo: [AcarreoOrigen]

Destino: **[EstadoDestino], [LocalidadDestino], [ColoniaFraccionamientoDestino]**
[PisoNivelDestino], Elevador: [ElevadorDestino], Acarreo: [AcarreoDestino]

Fecha de recolección: **[FechaRecoleccion]** Fecha de llegada a destino: **[FechaEntrega]**

Horario de recolección: **Acordar cliente-operador**

Modalidad del servicio: **[Modalidad]**

Empaque: **[Empaque]**

Seguro: **[ValorDeclaradoSeguro]**

Observaciones: **[Observaciones]**

Responsable del servicio: **[ProveedorResponsable]** Teléfono: **[TelefonoProveedor]**

IMPORTANTE: Todos los servicios deben estar pagados en su totalidad antes de la descarga.

A cobrar día de la recolección:	**[Anticipo]**
A cobrar a la llegada a destino:	**[PagoFinal]**
Póliza de seguro: (1.5%)	**[PorcentajeSeguro]**
Total a cobrar:	**[TotalProveedor]**

FACTURACIÓN: Si el cliente necesita factura, el proveedor debe pedirle sus datos al cliente y enviársela directamente.

INVENTARIO

[Inventario]

Somos parte de la red de MUDANZAS Confiables

[Proveedor]

ORDEN DE SERVICIO: [ID]

Condiciones

RT	ROTO	**CO**	CORTADO	**FL**	FLOJO/SUELTO
QU	QUEMADO	**AR**	ARAÑADO	**AP**	APOLILLADO
BUM	GOLPEADO	**RAY**	RAYADO	**FAL**	FALTANTE
CCD	CONT. COND. DESC	**AB**	ABOLLADO	**MOH**	MOHOSO
CD	DESARMADO P/C	**DEC**	DECOLORADO	**FR**	FRACTURADO
AST	ASTILLADO	**DES**	DESTEÑIDO	**DSC**	DESCARAPELADO
IN	INCOMPLETO	**DOB**	DOBLADO	**REP**	REPARADO
OX	OXIDADO	**SU**	SUCIO	**ARR**	ARRUGADO
DP	DESPEGADO	**RAJ**	RAJADO	**NF**	NO FUNCIONA

Notas:

No.	ARTÍCULO	CONDICIONES

No.	ARTÍCULO	CONDICIONES

[Proveedor]

ORDEN DE SERVICIO: [ID]

No.	ARTÍCULO	CONDICIONES

No.	ARTÍCULO	CONDICIONES

[Proveedor], RFC: [RFCProveedor]
Domicilio: [DomicilioProveedor], Tel. [TelefonoProveedor]

Somos parte de la red de MUDANZAS Confiables

[Proveedor]

ORDEN DE SERVICIO: [ID]

INVENTARIO VEHÍCULO PARA SER LLENADO DURANTE LA RECOLECCIÓN

Propietario:

Tipo: **Marca:** **Modelo:** **Placas:**

Observaciones:

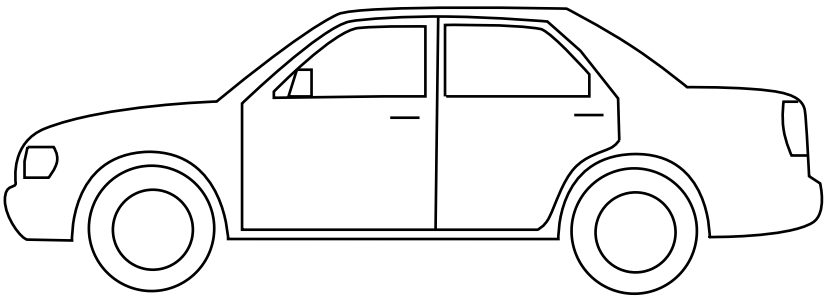

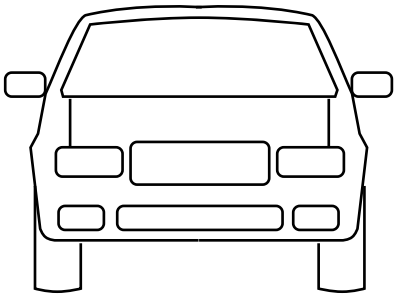

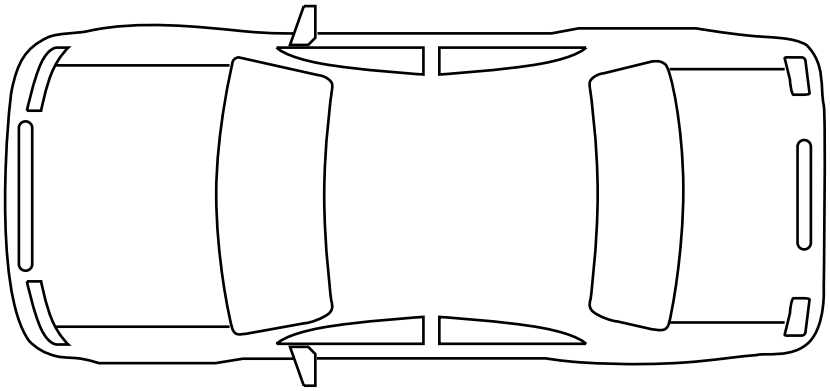

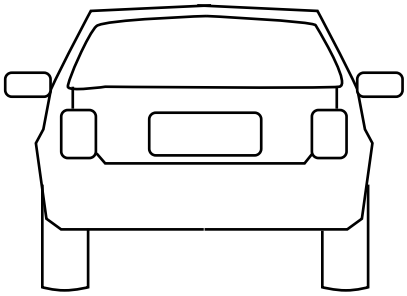

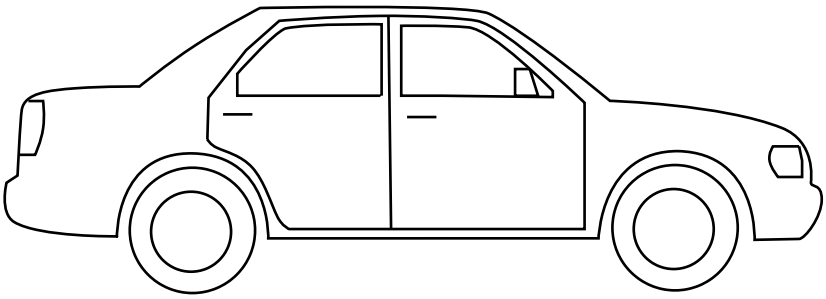

Firma entregado:

Firma recibido:

Artículos extra dentro del vehículo, viajan por decisión, conveniencia, aceptación y responsabilidad del cliente.

[Proveedor]

ORDEN DE SERVICIO: [ID]

INVENTARIO MOTOCICLETA PARA SER LLENADO DURANTE LA RECOLECCIÓN

Propietario:

Tipo: **Marca:** **Modelo:** **Placas:**

Observaciones:

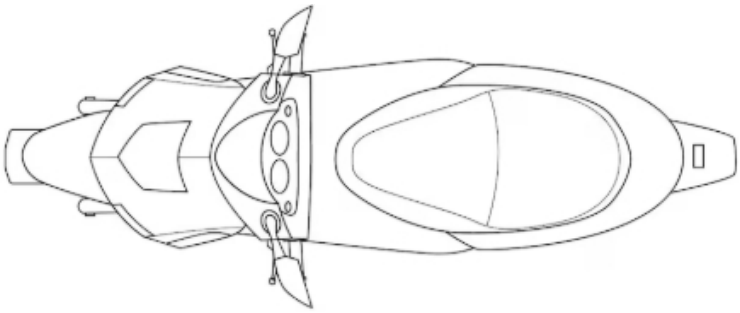

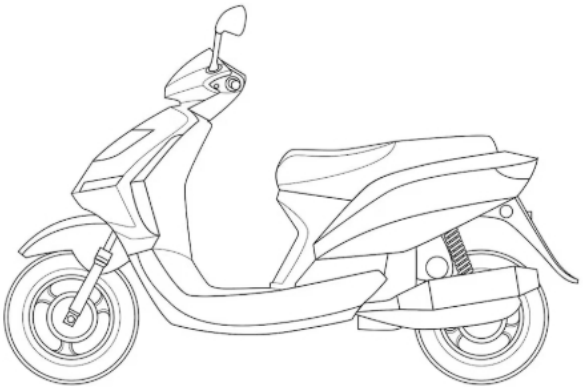

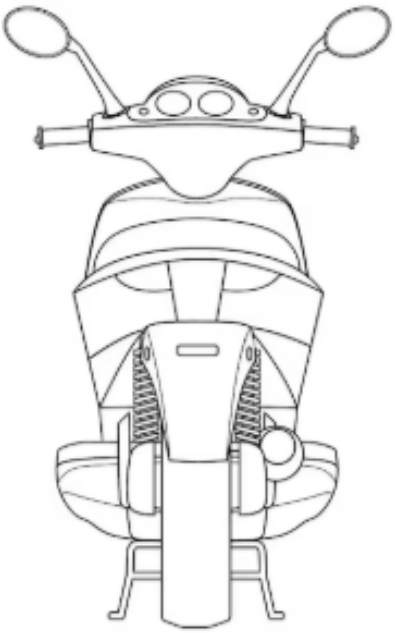

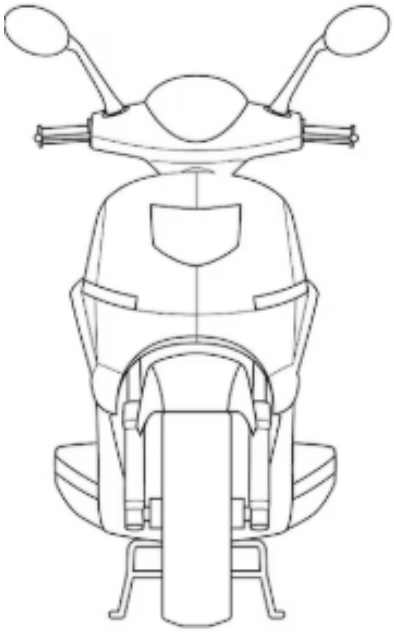

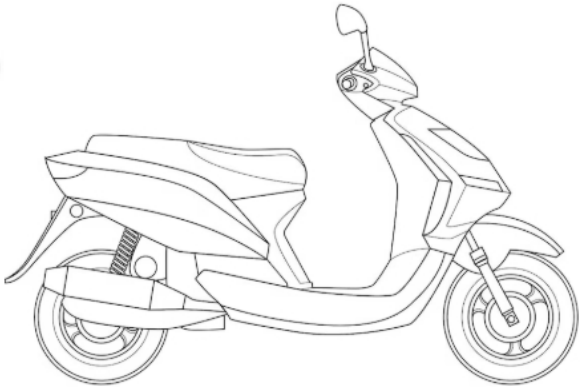

Firma entregado:

Firma recibido: